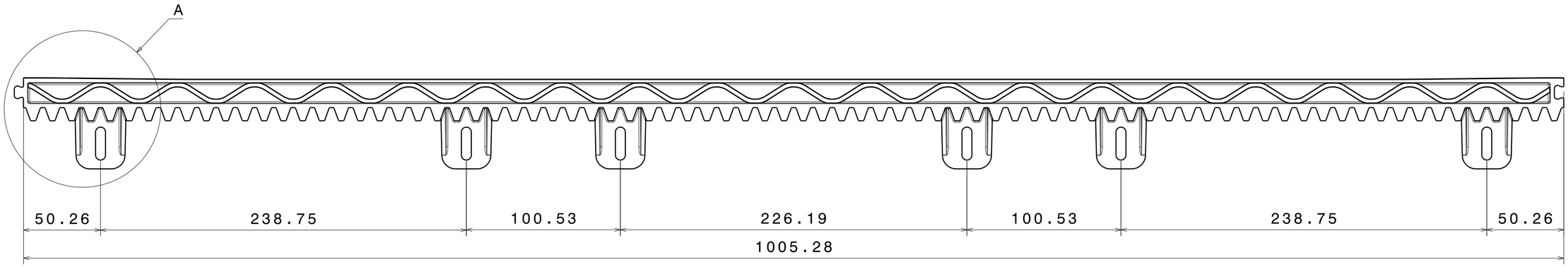

Détail A
Échelle : 1:1

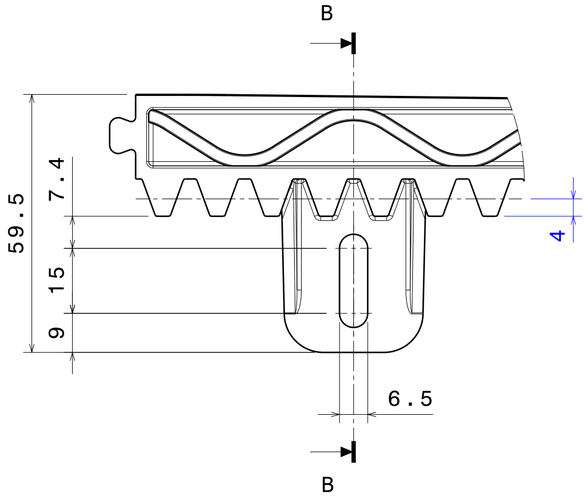

Vue en coupe
Échelle : 1:1

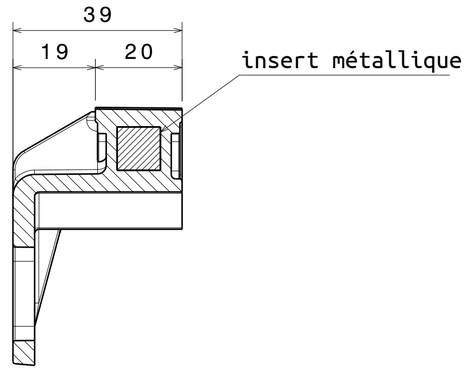

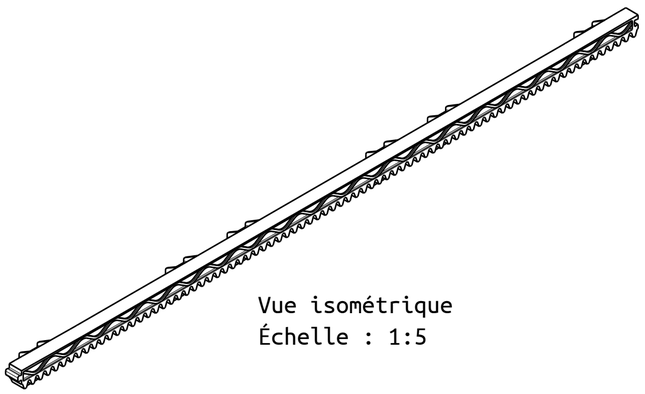

Vue isométrique
Échelle : 1:5

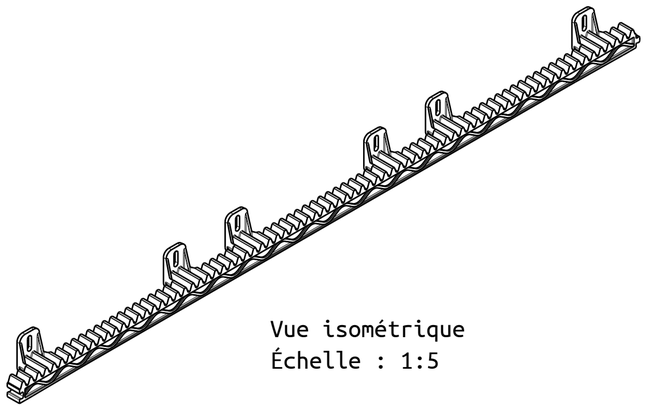

Vue isométrique
Échelle : 1:5

POS.	REV.	DESCRIZIONE
--	--	---

MATERIAL
PA6+30%FV + insert Fe360

Échelle
1:2 (1:1)

LIFE home integration

DESCRIZIONE
CREMAILLERE M4 L1000

CODICE
AAC1A

NOTE

LIFE'S INDUSTRIAL PROPERTY EVERY UNAUTHORIZED USE OR REPRODUCTION OF THIS DRAWING IS PROHIBITED

	<3	3-6	6-10	10-18	18-30	30-50	50-80	80-120	120-180	180-250	250-315	315-400	>400
Tolérance linéaire JS13													
Tolérances angulaires +/-30'													
Tolérance de l'arbre / de l'alésage h/H 12	±0,07	±0,09	±0,11	±0,13	±0,16	±0,19	±0,23	±0,27	±0,31	±0,36	±0,40	±0,44	±0,48

A2